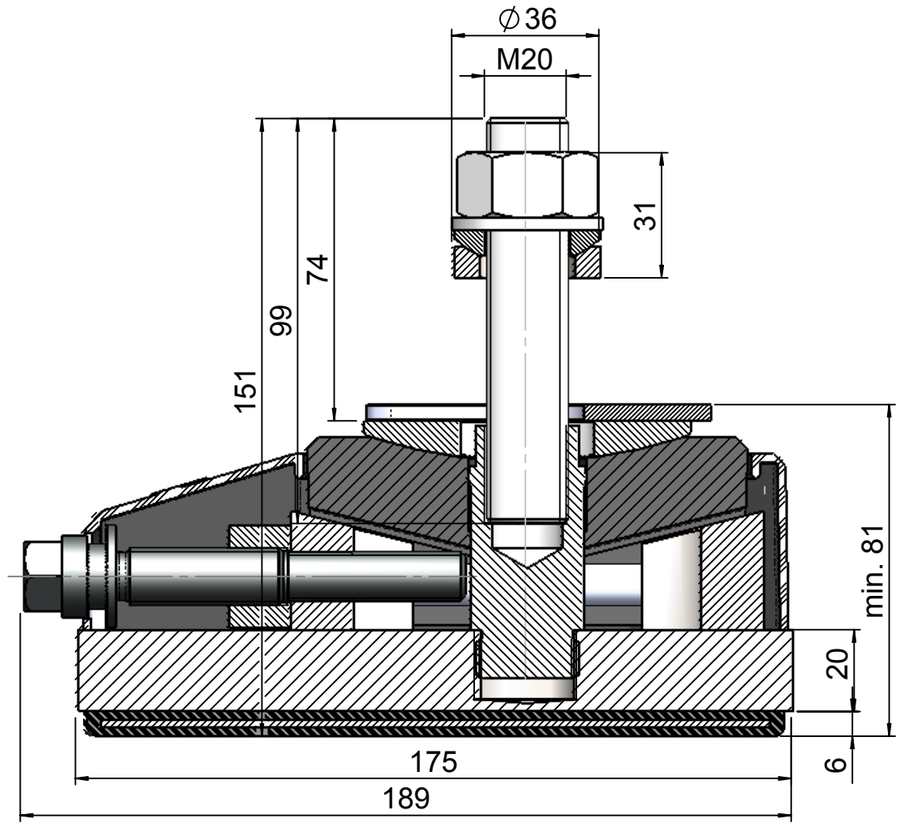

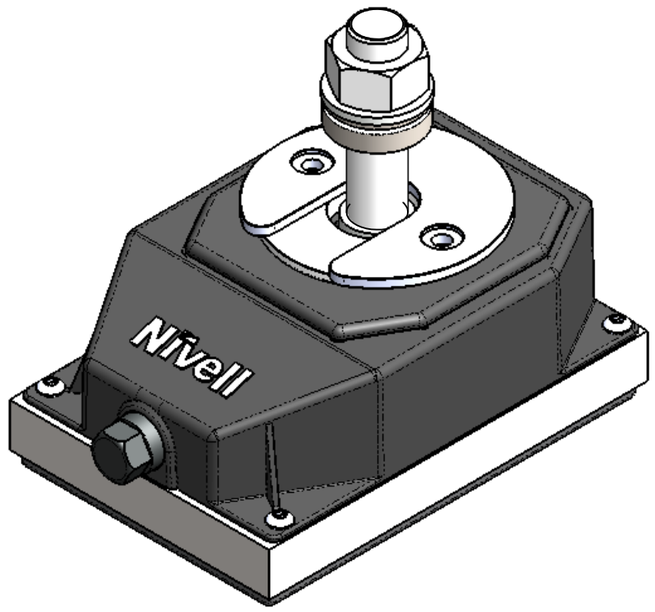

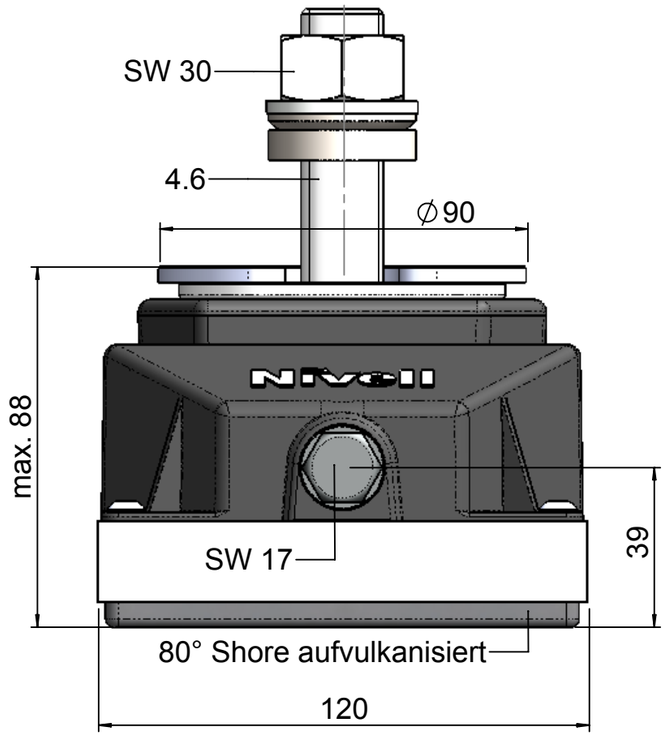

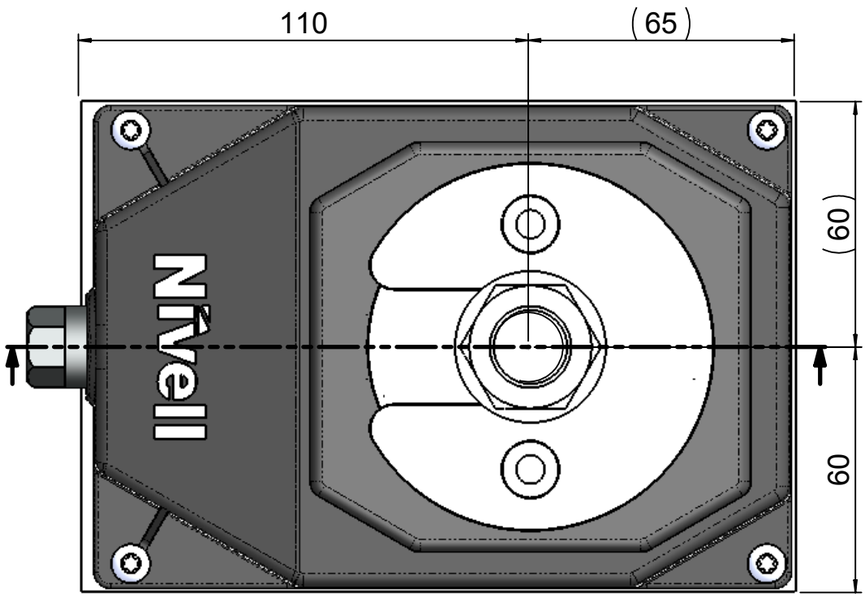

Technische Daten

Feinverstellung		7 mm
Verstellbelastung	max.	150 kN
Drehmoment an der Stellschraube	max.	60 Nm
Drehmoment an der Stellschraube für	10 kN	4 Nm
Schlüsselweite für Feinverstellung		17 mm
Höhenverstellung pro Umdrehung		0.375 mm
Gewicht		7.5 kg

Bearbeitungsmasse ohne Toleranzangabe nach DIN ISO 2768-mK

Länge	Toleranz
über 0,5-6	±0,1
über 6-30	±0,2
über 30-120	±0,3
über 120-400	±0,5
über 400-1000	±0,8
über 1000-2000	±1,2
über 2000-4000	±2,0

Schutzvermerk nach DIN 34 beachten!

	Datum	Name
Bearb	18.03.11	STM
Gepr	18.03.11	H. Pfiffner
Freiga	18.03.11	R. Bizaj

Nivell
CH - 5620 Bremgarten
Tel : + 41 / 56 6482380
Fax: + 41 / 56 6482381
E-mail: info@nivell.com

Massstab 1:1.5 | Gewicht (kg): 7.5

Halbzeug: | Rohteil-Nr.: | Korrosionsschutz:

Benennung

Schwerlastanker DKS80-2
M20x74 (99), D-4

Zeichnungsnummer 3545-04 | Index A0 | Blatt 2 von 2

Ind.	Ønd.-Nr.	Datum	STM Name	Ursprung:	Ers. f.:	Ers. d.:

Originalgrösse der Zeichnung: A3